INSTRUCCIONES DE REMANUFACTURACIÓN DEL CARTUCHO DE TÓNER
CANON® IMAGECLASS D1120 • ESTILO120

CARTUCHO DE TÓNER CANON IMAGECLASS D1120 • ESTILO 120

UniNet®
www.uninetimaging.com

© 2011 UniNet Imaging Inc. Todos los nombres y diseños de Marcas Registradas son propiedad de sus respectivos dueños. La marca de los productos mencionados tiene la intención de mostrar únicamente la compatibilidad. UniNet Imaging no garantiza la información descargada. La venta, reproducción o distribución sin autorización de este artículo está prohibida. Para soporte adicional contacte techsupport@uninetimaging.com.

REMANUFACTURANDO EL CARTUCHO DE TÓNER CANON IMAGECLASS D1120/ESTILO 120

Por Mike Josiah y el equipo técnico de UniNet

Introducidas al mercado por primera vez en febrero de 2010, la serie D1120 de impresoras láser están basadas en un motor Canon con capacidad de impresión de 30ppm a 1200dpi que imprime la primera página en menos de 8 segundos. Existe sólo una versión de cartucho para estas máquinas, y tiene la capacidad de imprimir 5,000 páginas.

Los cartuchos son similares en diseño a los cartuchos HP P2035, pero no son intercambiables. También utilizan el nuevo sistema de engranaje guía en el cilindro. El engranaje guía es de tipo flotante que utiliza una configuración de rótula y pelota (ver foto de arriba). No se usan tornillos para mantener el cartucho junto. Todas las cubiertas laterales y bujes son mantenidos en su lugar por soldaduras de plástico. Esto suena peor de lo que es aunque en realidad no es tan malo.

El sistema de pernos que sujeta las dos mitades del cartucho es similar a muchas máquinas HP. Usted tendrá que cortar dos agujeros pequeños en la parte superior para tener acceso a los pernos. La ubicación del agujero de acceso a los pernos en estos cartuchos es casi idéntica, y los mismos procesos que utiliza en los cartuchos P2035 funcionan en este cartucho.

IMPRESORAS DE ESTA SERIE INTRODUCIDAS HASTA AHORA

imageCLASS D1120
imageCLASS D1150
imageCLASS D1170
imageCLASS D1180

La solución de problemas del cartucho, así como la impresión de páginas de prueba, páginas de limpieza y algunos problemas de la impresora serán abordados al final de este artículo.

© 2011 UniNet Imaging Inc. Todos los nombres y diseños de Marcas Registradas son propiedad de sus respectivos dueños. La marca de los productos mencionados tiene la intención de mostrar únicamente la compatibilidad. UniNet Imaging no garantiza la información descargada. La venta, reproducción o distribución sin autorización de este artículo está prohibida. Para soporte adicional contacte techsupport@uninetimaging.com.

INSUMOS REQUERIDOS

1. Tóner nuevo para uso en los cartuchos Canon imageCLASS D1120 estilo 120 (5,000 páginas)
2. Chip de reemplazo
3. Cilindro nuevo (opcional)
4. Cuchilla limpiadora (opcional)
5. Cuchilla dosificadora (opcional)
6. Rodillo magnético (opcional)
7. Cinta adhesiva (opcional)
8. Hisopos de algodón
9. Alcohol isopropílico
10. Talco lubricante de cilindro

HERRAMIENTAS REQUERIDAS

1. Desarmador de joyero
2. Desarmador cabeza Phillips
3. Desarmador común pequeño
4. Navaja X-Acto con punta tipo cincel cuadrado (ver imagen en el paso 12)
5. Pinzas de corte
6. Herramienta tipo Dremel con broca
7. Una broca de 3/32
8. Tornillos pequeños (#4) de 1/4” de largo auto-enrroscables
9. Pistola de pegamento caliente

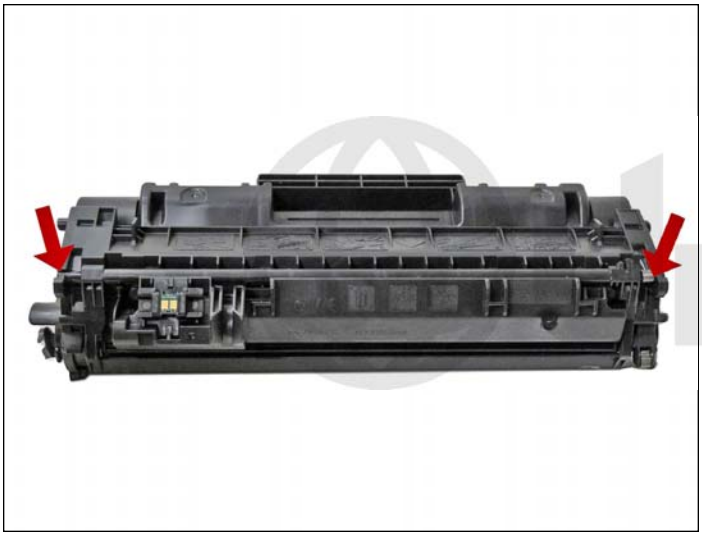

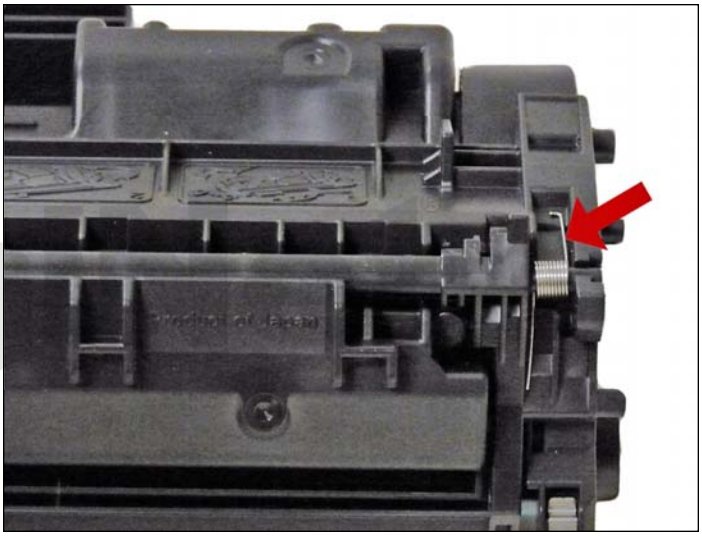

1. Remueva la cubierta del cilindro levantando cada extremo.

Tenga en cuenta la posición del resorte para que lo pueda colocar correctamente después.

www.uninetimaging.com

© 2011 UniNet Imaging Inc. Todos los nombres y diseños de Marcas Registradas son propiedad de sus respectivos dueños. La marca de los productos mencionados tiene la intención de mostrar únicamente la compatibilidad. UniNet Imaging no garantiza la información descargada. La venta, reproducción o distribución sin autorización de este artículo está prohibida. Para soporte adicional contacte techsupport@uninetimaging.com.

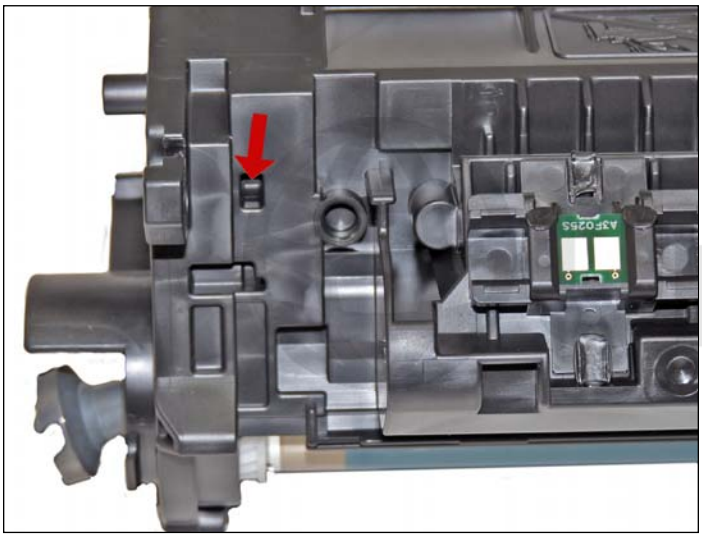

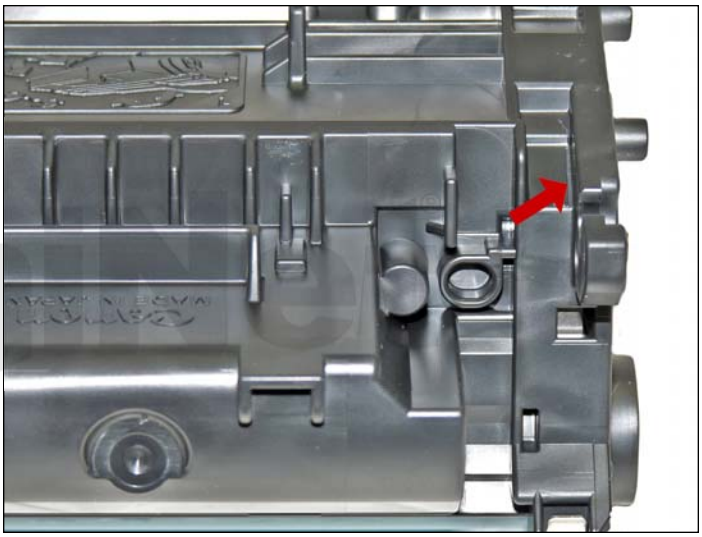

2. Taladre un agujero en cada lado del cartucho como se indica: **sin cortes**.

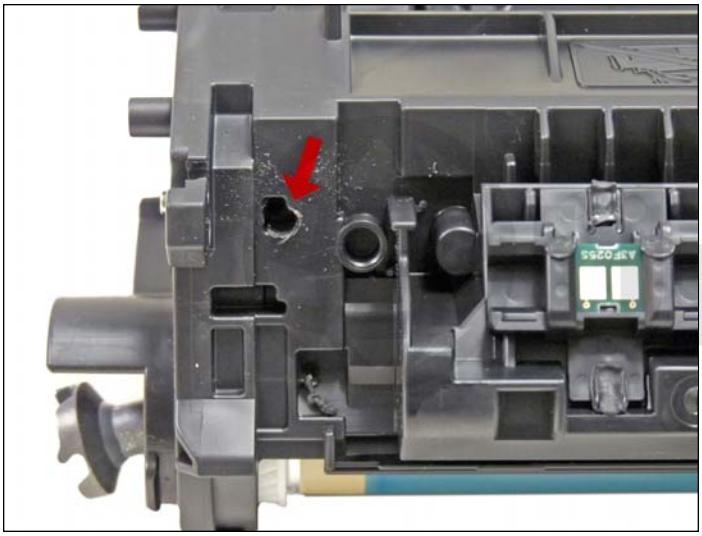

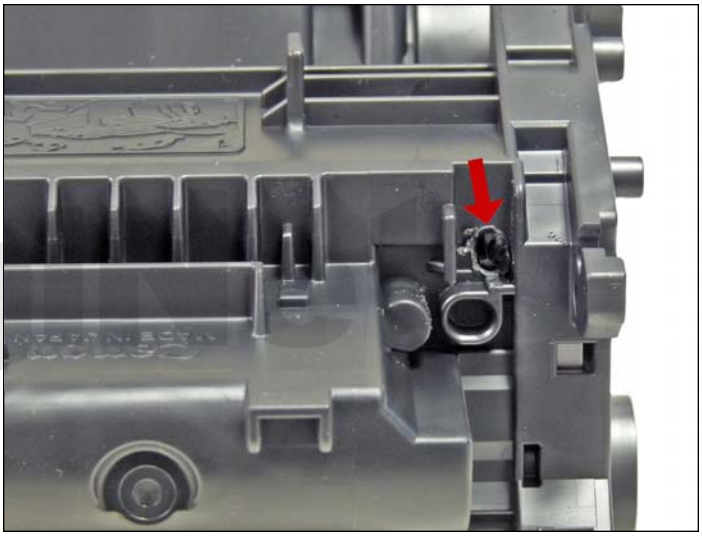

Con cortes.

www.uninetimaging.com

© 2011 UniNet Imaging Inc. Todos los nombres y diseños de Marcas Registradas son propiedad de sus respectivos dueños. La marca de los productos mencionados tiene la intención de mostrar únicamente la compatibilidad. UniNet Imaging no garantiza la información descargada. La venta, reproducción o distribución sin autorización de este artículo está prohibida. Para soporte adicional contacte techsupport@uninetimaging.com.

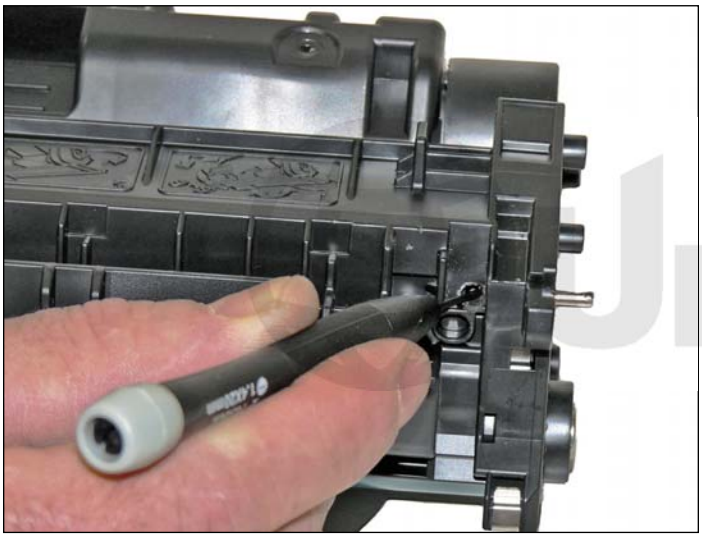

3. Empuje los pernos con ayuda de un desarmador de joyero. En el agujero con sólo introducir el desarmador, los pernos serán empujados hacia afuera. Remueva los pernos.

4. Separe las dos mitades.

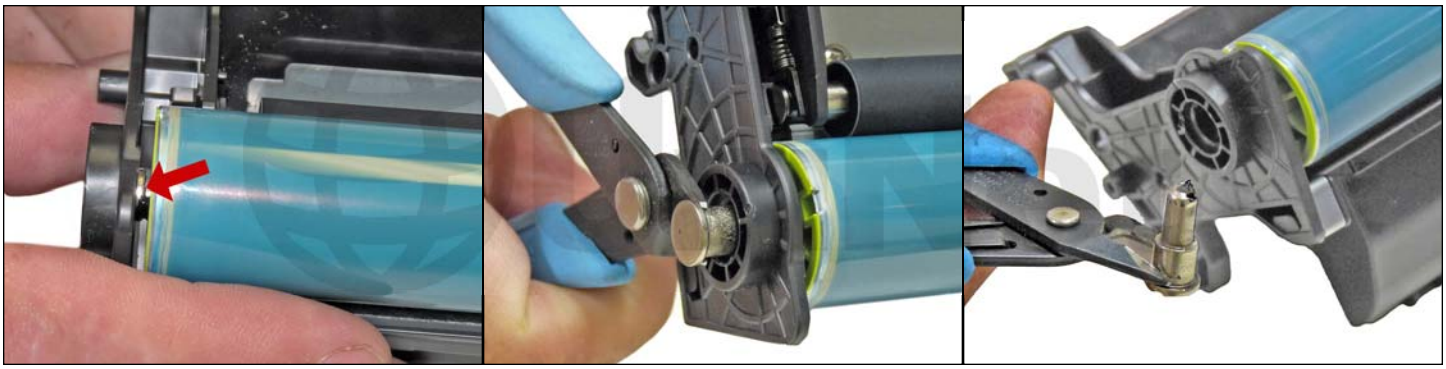

5. Con un desarmador de cabeza plana, presione el eje del perno hacia afuera desde el interior de la pared del cartucho como se muestra. Hay un pequeño hombro visible, el cual presionara al desarmador. Tenga cuidado de no dañar o doblar la pared plástica ya que es delgada y se daña fácilmente. Remueva el perno del eje desde el exterior con la ayuda de unas pinzas de corte.

www.uninetimaging.com

© 2011 UniNet Imaging Inc. Todos los nombres y diseños de Marcas Registradas son propiedad de sus respectivos dueños. La marca de los productos mencionados tiene la intención de mostrar únicamente la compatibilidad. UniNet Imaging no garantiza la información descargada. La venta, reproducción o distribución sin autorización de este artículo está prohibida. Para soporte adicional contacte techsupport@uninetimaging.com.

6. Remueva el cilindro.

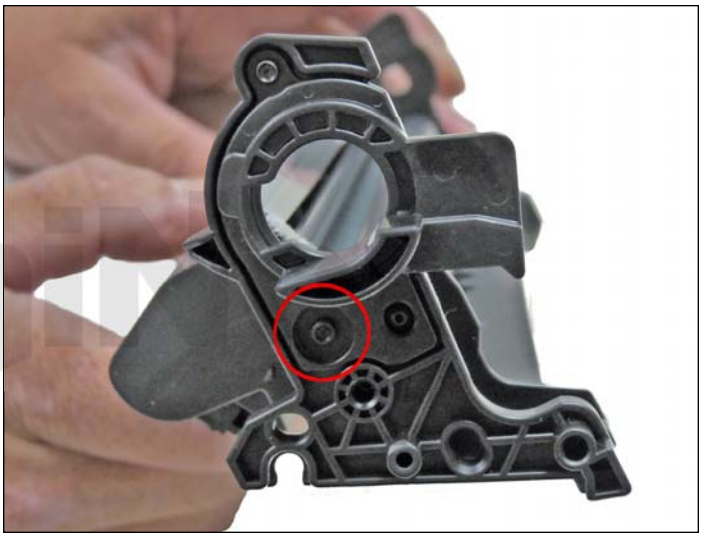

Este es un buen momento para observar los engranajes guía nuevos. Este es un sistema completamente nuevo. Se están desarrollando cilindros y engranajes nuevos. La cavidad del cilindro que se encuentra en el lado opuesto está soldada. La soldadura puede ser removida o taladrada, pero hay una gran posibilidad que la cavidad se rompa si es presionada; o será difícil de alinear si se taladra.

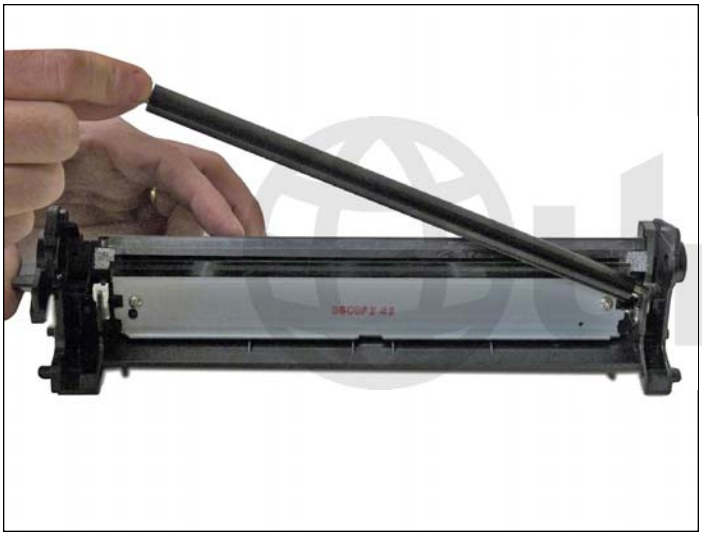

7. Remueva el PCR y limpie con su limpiador de PCR estándar.

8. Remueva los dos tornillos y la cuchilla limpiadora.

Limpie el tóner de desperdicio.

UniNet
www.uninetimaging.com

© 2011 UniNet Imaging Inc. Todos los nombres y diseños de Marcas Registradas son propiedad de sus respectivos dueños. La marca de los productos mencionados tiene la intención de mostrar únicamente la compatibilidad. UniNet Imaging no garantiza la información descargada. La venta, reproducción o distribución sin autorización de este artículo está prohibida. Para soporte adicional contacte techsupport@uninetimaging.com.

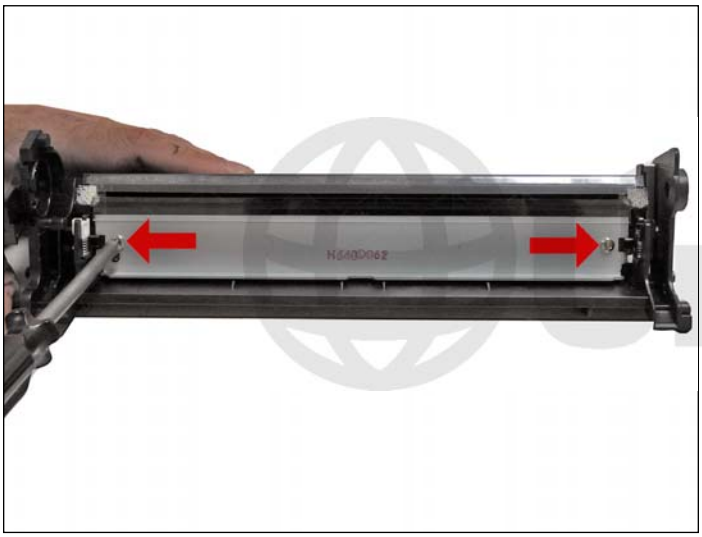

9. Cubra la cuchilla limpiadora con su lubricante preferido.

Instale la cuchilla y los dos tornillos.

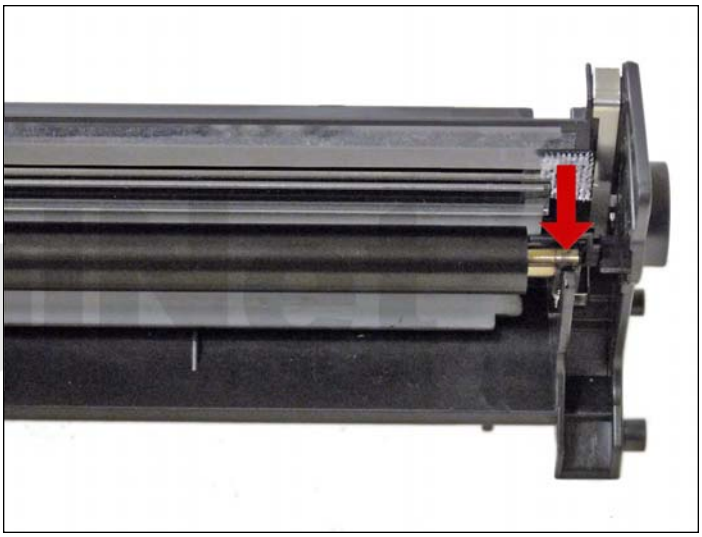

10. Re-instale el PCR limpio. Note que el PCR OEM tiene una pequeña cantidad de grasa conductiva en el lado negro (de contacto).

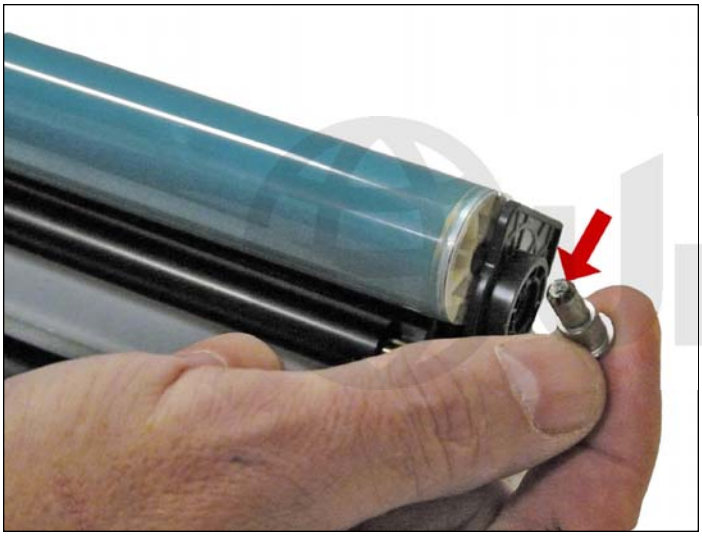

11. Re-Instale el cilindro OPC y el perno del eje de metal. El perno del eje de metal deberá tener una pequeña cantidad de grasa conductiva en la punta. Remueva la grasa vieja y reemplácela antes de insertar el perno. Asegúrese que el perno este completamente insertado.

UniNet
www.uninetimaging.com

© 2011 UniNet Imaging Inc. Todos los nombres y diseños de Marcas Registradas son propiedad de sus respectivos dueños. La marca de los productos mencionados tiene la intención de mostrar únicamente la compatibilidad. UniNet Imaging no garantiza la información descargada. La venta, reproducción o distribución sin autorización de este artículo está prohibida. Para soporte adicional contacte techsupport@uninetimaging.com.

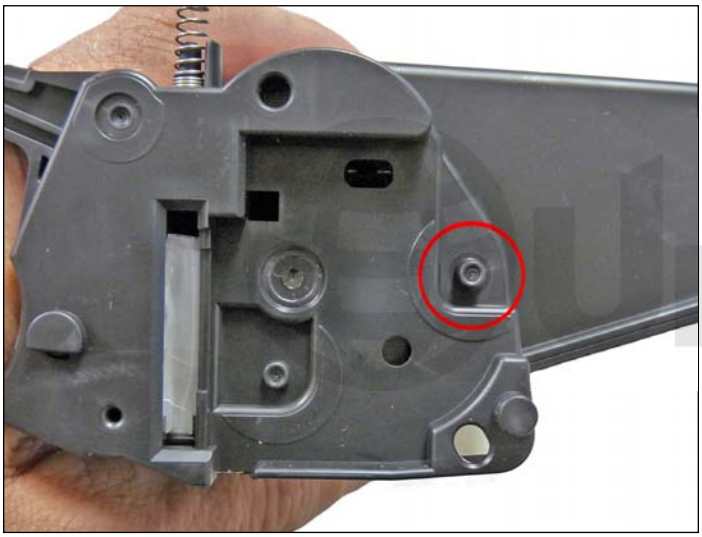

12. Deslice las dos lengüetas fuera de su lugar como se muestra en el sello de la cubierta lateral izquierda. Use una navaja X-Acto para deslizar las lengüetas.

NOTA: ambas cubiertas laterales están soldadas con plástico en su sitio. La única manera de abrirlas es cortando las soldaduras y perforándolas cuidadosamente. Hemos encontrado que el lado izquierdo (no-engranaje) es el mejor lado para hacer esto.

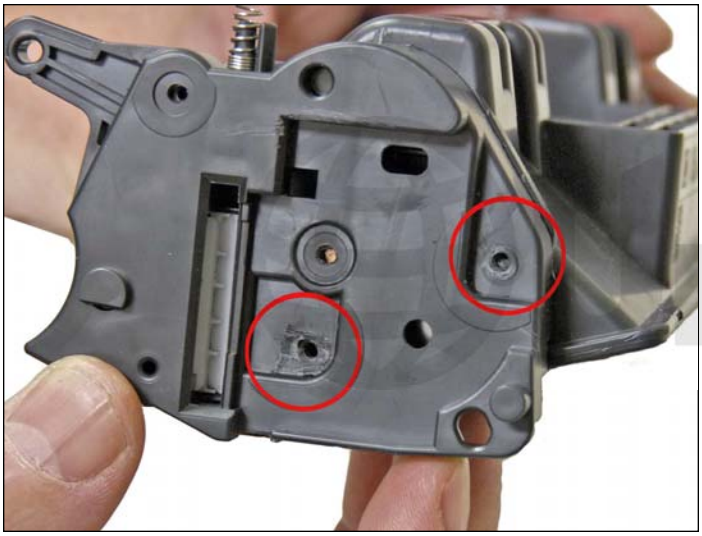

13. Usando la broca del taladro de 3/32”, perfore las dos soldaduras. Tenga cuidado de mantener el taladro recto, use una velocidad lenta y no perfore más de 1/4”.

14. Con un desarmador de cabeza plana, trabaje el borde de la cuchilla alrededor del borde de la cubierta lateral y gentilmente saque la cubierta lateral. Escuchara que el resto de la soldadura se rompe. La soladura superior se romperá también. Tómese su tiempo para realizar este procedimiento.

© 2011 UniNet Imaging Inc. Todos los nombres y diseños de Marcas Registradas son propiedad de sus respectivos dueños. La marca de los productos mencionados tiene la intención de mostrar únicamente la compatibilidad. UniNet Imaging no garantiza la información descargada. La venta, reproducción o distribución sin autorización de este artículo está prohibida. Para soporte adicional contacte techsupport@uninetimaging.com.

15. Remueva el ensamble del rodillo magnético.

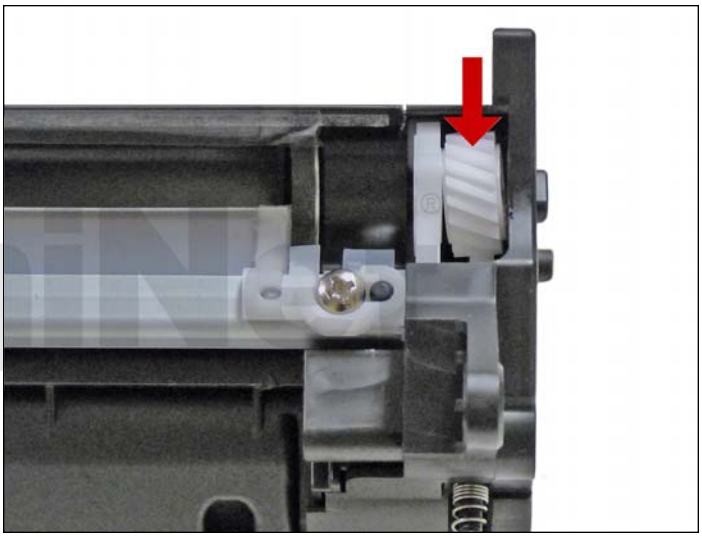

16. Remueva el engranaje guía del rodillo magnético.

La cubierta lateral mantendrá a los bujes en su sitio.

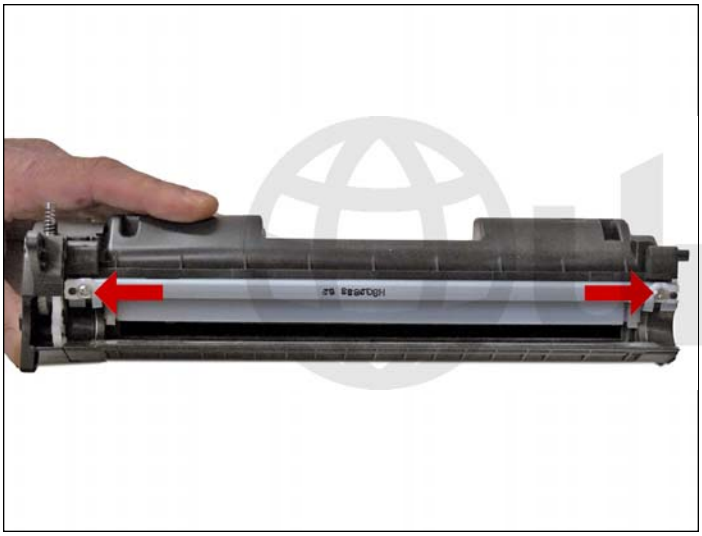

17. Remueva la cuchilla dosificadora y los dos tornillos.

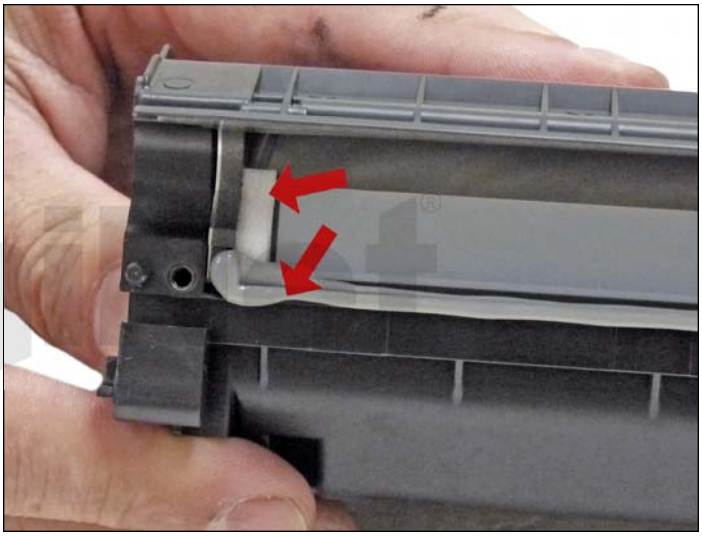

18. Límpie el tóner de desperdicio de la cavidad. Tome en cuenta el sello de la cuchilla. Es una sustancia pegajosa que puede ser limpiada con alcohol si se ensucia con tóner.

UniNet
www.uninetimaging.com

© 2011 UniNet Imaging Inc. Todos los nombres y diseños de Marcas Registradas son propiedad de sus respectivos dueños. La marca de los productos mencionados tiene la intención de mostrar únicamente la compatibilidad. UniNet Imaging no garantiza la información descargada. La venta, reproducción o distribución sin autorización de este artículo está prohibida. Para soporte adicional contacte techsupport@uninetimaging.com.

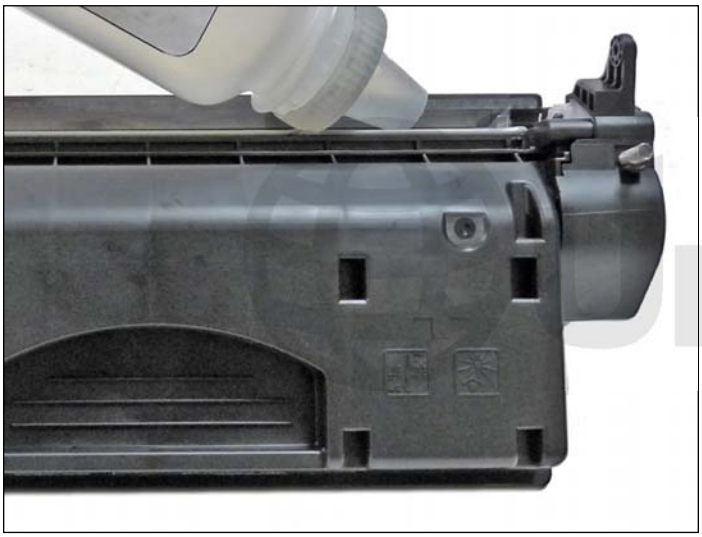

19. Si no va a utilizar un sello, llene el cartucho a través de la apertura del rodillo magnético con el nuevo tóner para uso en la Canon imageCLASS D1120. No hay tapón de llenado en estos cartuchos.

20. Si va a sellar el cartucho, hay una plataforma de plástico blanca que necesita ser removida. La plataforma está sostenida con cinta adhesiva de doble lado. Puede ser removida con un desarmador pequeño.

21. Instale el sello en los rieles limpios.

Asegúrese que la lengüeta del sello este colocada en el lado de no engranaje del cartucho.

Remueva el sello del puerto de tóner blanco e inserte la lengüeta a través de la abertura del puerto.

Instale el sello del puerto blanco en la parte superior del sello.

www.uninetimaging.com

© 2011 UniNet Imaging Inc. Todos los nombres y diseños de Marcas Registradas son propiedad de sus respectivos dueños. La marca de los productos mencionados tiene la intención de mostrar únicamente la compatibilidad. UniNet Imaging no garantiza la información descargada. La venta, reproducción o distribución sin autorización de este artículo está prohibida. Para soporte adicional contacte techsupport@uninetimaging.com.

22. Re-instale la plataforma de plástico blanco. Si el adhesivo no funciona reemplácelo con una cinta adhesiva de doble lado de buena calidad. Esta plataforma ayuda con el flujo de tóner en la cavidad.

23. Re-instale la cuchilla dosificadora y los dos tornillos.

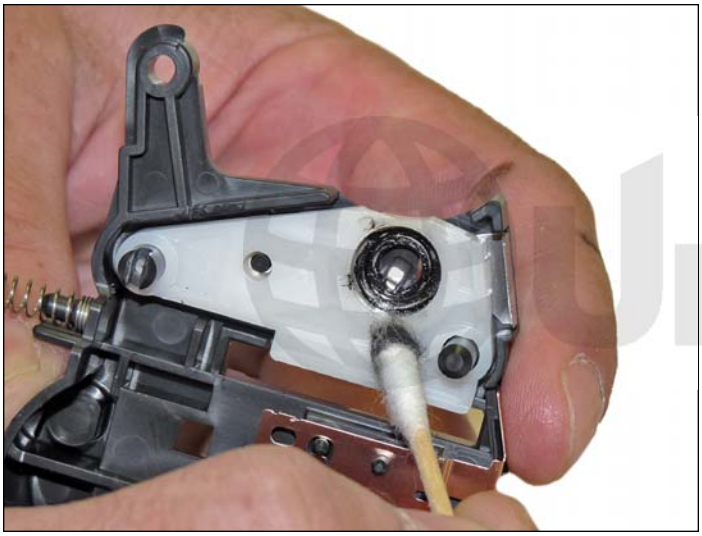

24. Limpie la grasa vieja de la placa de contacto, y reemplácela con grasa conductiva.

UniNet
www.uninetimaging.com

© 2011 UniNet Imaging Inc. Todos los nombres y diseños de Marcas Registradas son propiedad de sus respectivos dueños. La marca de los productos mencionados tiene la intención de mostrar únicamente la compatibilidad. UniNet Imaging no garantiza la información descargada. La venta, reproducción o distribución sin autorización de este artículo está prohibida. Para soporte adicional contacte techsupport@uninetimaging.com.

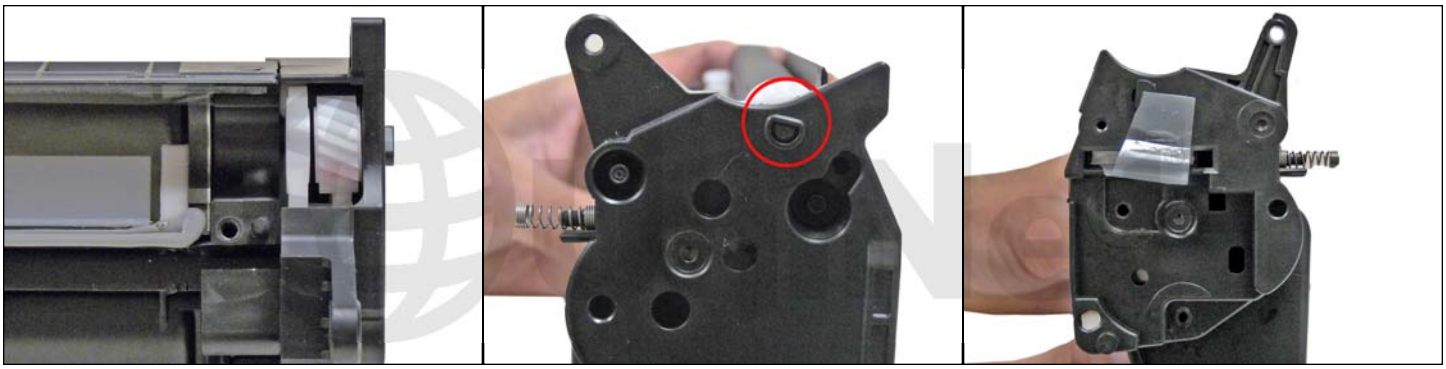

25. Re-assemble the toner hopper section. Place the magnetic roller drive gear in place and install the magnetic roller assembly. Turn the roller until the keyed end fits into the drive gear properly. Install the end cap and align the keyed magnet into the keyed slot on the gear side first. This will help in aligning the opposite end cap.

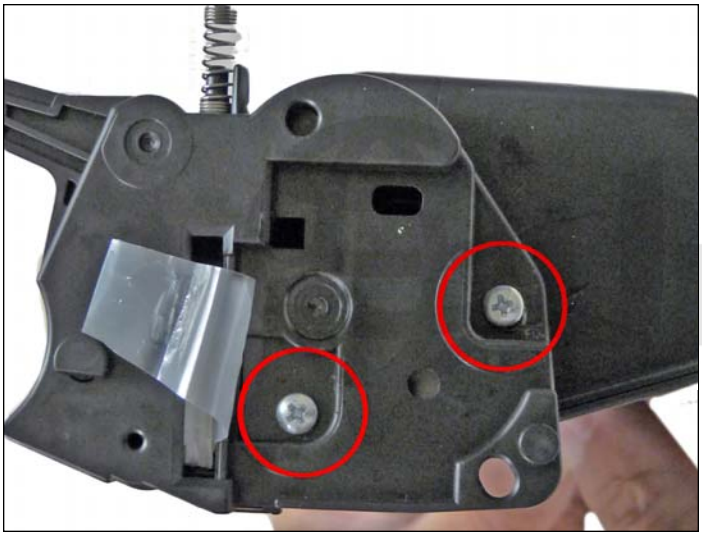

26. Instale los dos tornillos pequeños en los agujeros previamente perforados. En nuestras pruebas, los dos tornillos sostendrán la cubierta lateral sin problemas.

www.uninetimaging.com

© 2011 UniNet Imaging Inc. Todos los nombres y diseños de Marcas Registradas son propiedad de sus respectivos dueños. La marca de los productos mencionados tiene la intención de mostrar únicamente la compatibilidad. UniNet Imaging no garantiza la información descargada. La venta, reproducción o distribución sin autorización de este artículo está prohibida. Para soporte adicional contacte techsupport@uninetimaging.com.

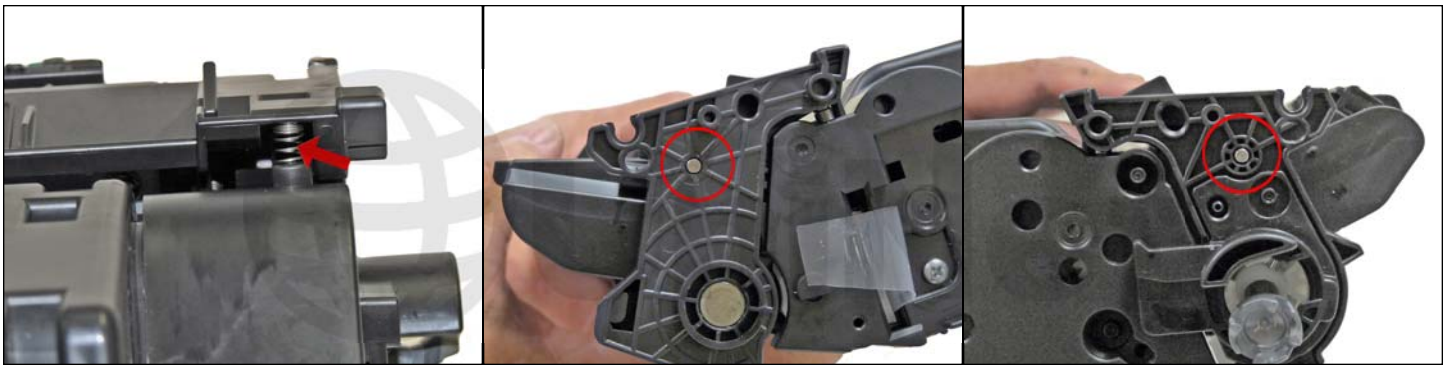

27. Coloque las dos mitades juntas, asegúrese que los dos resortes estén alineados, e inserte los dos pernos.

Asegúrese que los pernos están ligeramente metidos de manera que interfieran con la instalación del cartucho en la impresora.

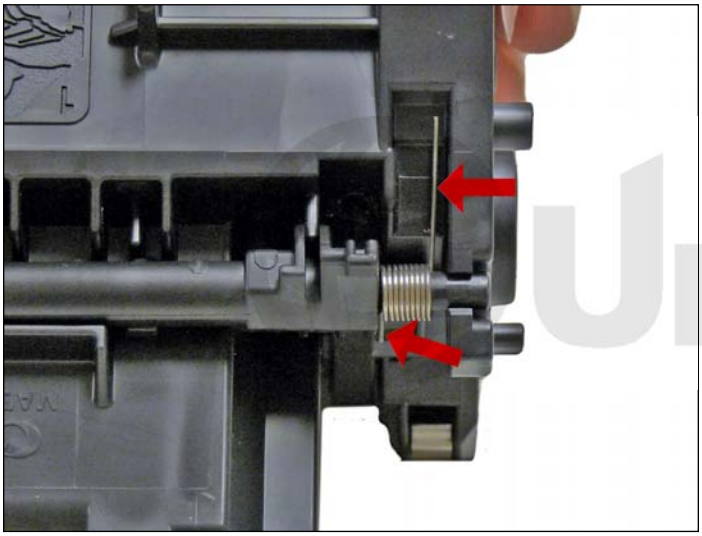

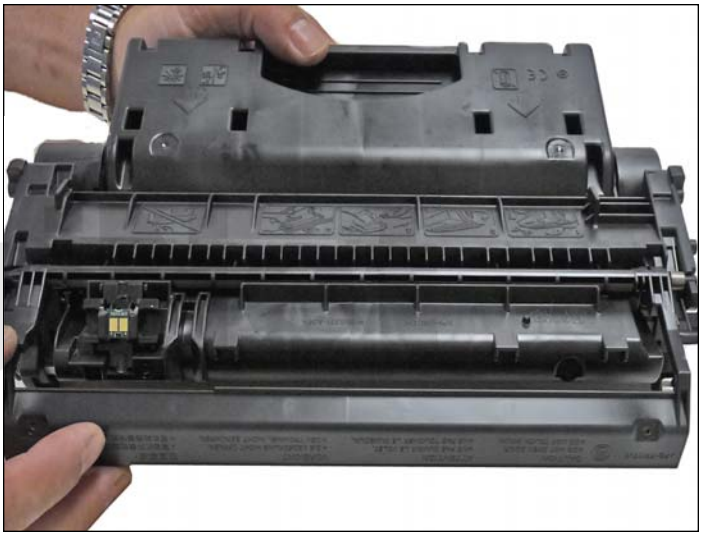

28. Instale la cubierta del cilindro.

Asegúrese que el resorte este situado correctamente.

www.uninetimaging.com

© 2011 UniNet Imaging Inc. Todos los nombres y diseños de Marcas Registradas son propiedad de sus respectivos dueños. La marca de los productos mencionados tiene la intención de mostrar únicamente la compatibilidad. UniNet Imaging no garantiza la información descargada. La venta, reproducción o distribución sin autorización de este artículo está prohibida. Para soporte adicional contacte techsupport@uninetimaging.com.

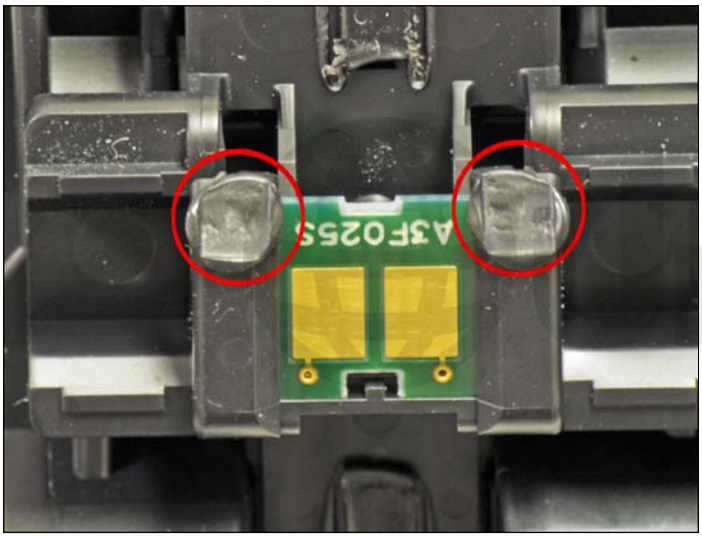

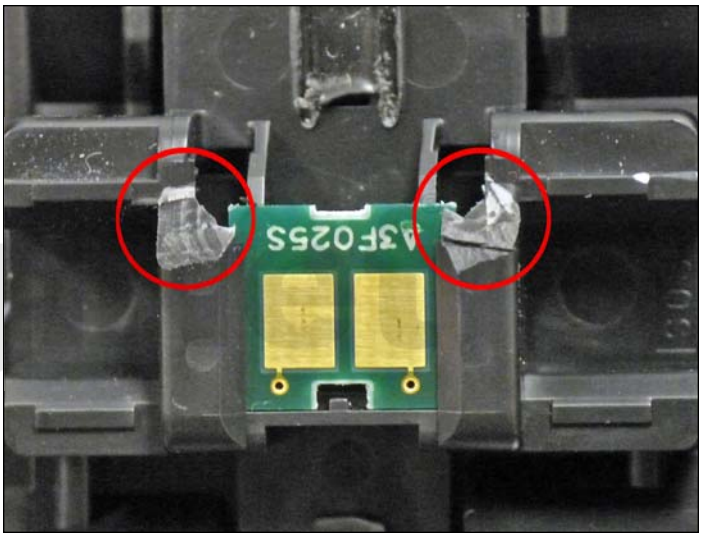

29. Para reemplazar el chip, corte el plástico de los rieles del chip para removerlo. Instale el chip nuevo.

Si el chip queda suelto, coloque una pequeña cantidad de pegamento caliente en cada esquina.

PROBLEMÁTICA/CARTA DE DEFECTOS REPETITIVOS

OPC:	**75 mm**
Rodillo de fusor inferior:	**63 mm**
Rodillo de fusor superior:	**57 mm**
Rodillo de registro:	**43 mm**
Rodillo magnético:	**42 mm**
Rodillo de transferencia:	**39 mm**
PCR:	**38 mm**

IMPRIMIENDO PÁGINAS DE PRUEBA

Estas máquinas son multifuncionales y es mejor hacer copias de las páginas de prueba deseadas.

© 2011 UniNet Imaging Inc. Todos los nombres y diseños de Marcas Registradas son propiedad de sus respectivos dueños. La marca de los productos mencionados tiene la intención de mostrar únicamente la compatibilidad. UniNet Imaging no garantiza la información descargada. La venta, reproducción o distribución sin autorización de este artículo está prohibida. Para soporte adicional contacte techsupport@uninetimaging.com.